Специфікація та діаграма D 130 (артикул 240641)

№	Код замовлення	Назва	Description	Рекомендації
1	720356	Ручка	HANDLE	
2	687061	Гвинт фіксації	HANDWHEEL	
3	651037	Перемикач	SWITCH	√
4	651087	Вимикач	SWITCH	√
5	720096	Фіксатор кабеля живлення	CABLE LOCK	
6	650033	Ручка регулятора	KNOB	
7	714627	Панель бокова	SIDE PANEL	
8	715451	Кришка	TOP COVER	
9	780197	Притискний ролик	WIRE PRESSURE UNIT	
10	720122	Фіксатор шланга пальника S400	TORCH BODY - FRONT + BACK	
11	780242	Механізм подачі дроту	COMPLETE WIRE FEED UNIT	
12	681024	Пружина	SPRING	
13	687051	Регулятор тиску на дріт	HANDWHEEL	
14	713843	Панель проміжна	SEPARATING PANEL	
15	681036	Пружина утримувача катушки	SPRING	
16	620127	Утримувач катушки з проволкою	WIRE SPOOL HOLDER	
17	710340	Корпус	BOTTOM	
18	751707	Трансформатор	TRANSFORMER	
19	657027	Термоелемент	THERMAL PROTECTIVE DEVICE	√
20	720124	Кронштейн	SUPPORT	
21	760415	Плата електронна	POWER PC BOARD	√
22	741263	Кабель живлення	INPUT SUPPLY CABLE	
23	741510	Кабель маси	CONNECTION	
30	010775	Прижимний ролик для подачі порошкової проволоки 0,9мм (Decamig, Decastar серії 100, 400)	WIRE GUIDE ROLLER: SELF-SHIELDED 0,8/0,9/1,2mm (Decamig & Decastar Serie 100; 400)	√
31	010310	Клема маси 160A	EARTH CLAMP 160A	

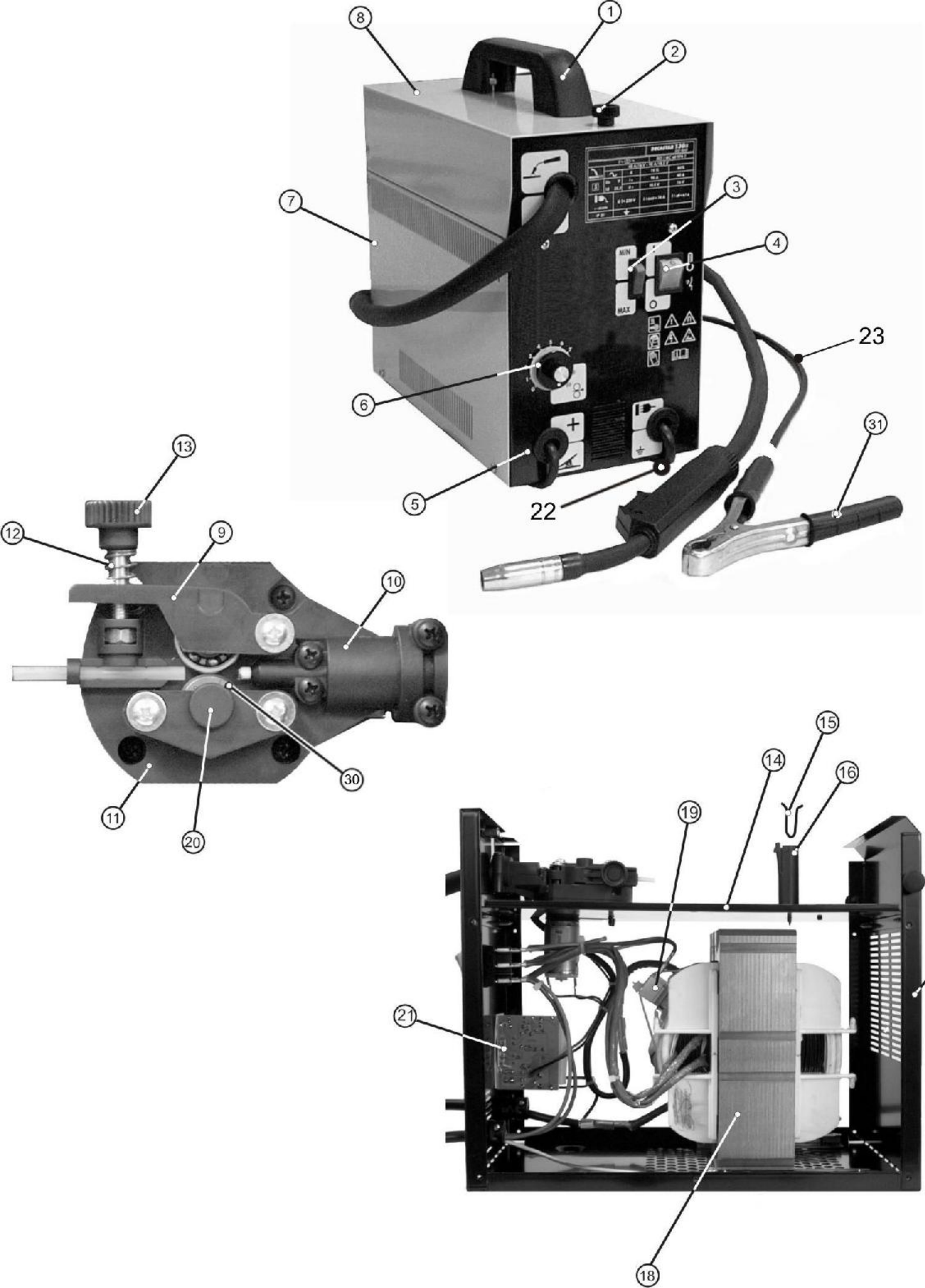
1
2
3
4
5
6
7
8
23
31
22
MIN
MAX
13
12
9
10
30
11
20
15
14
16
19
17
21
18

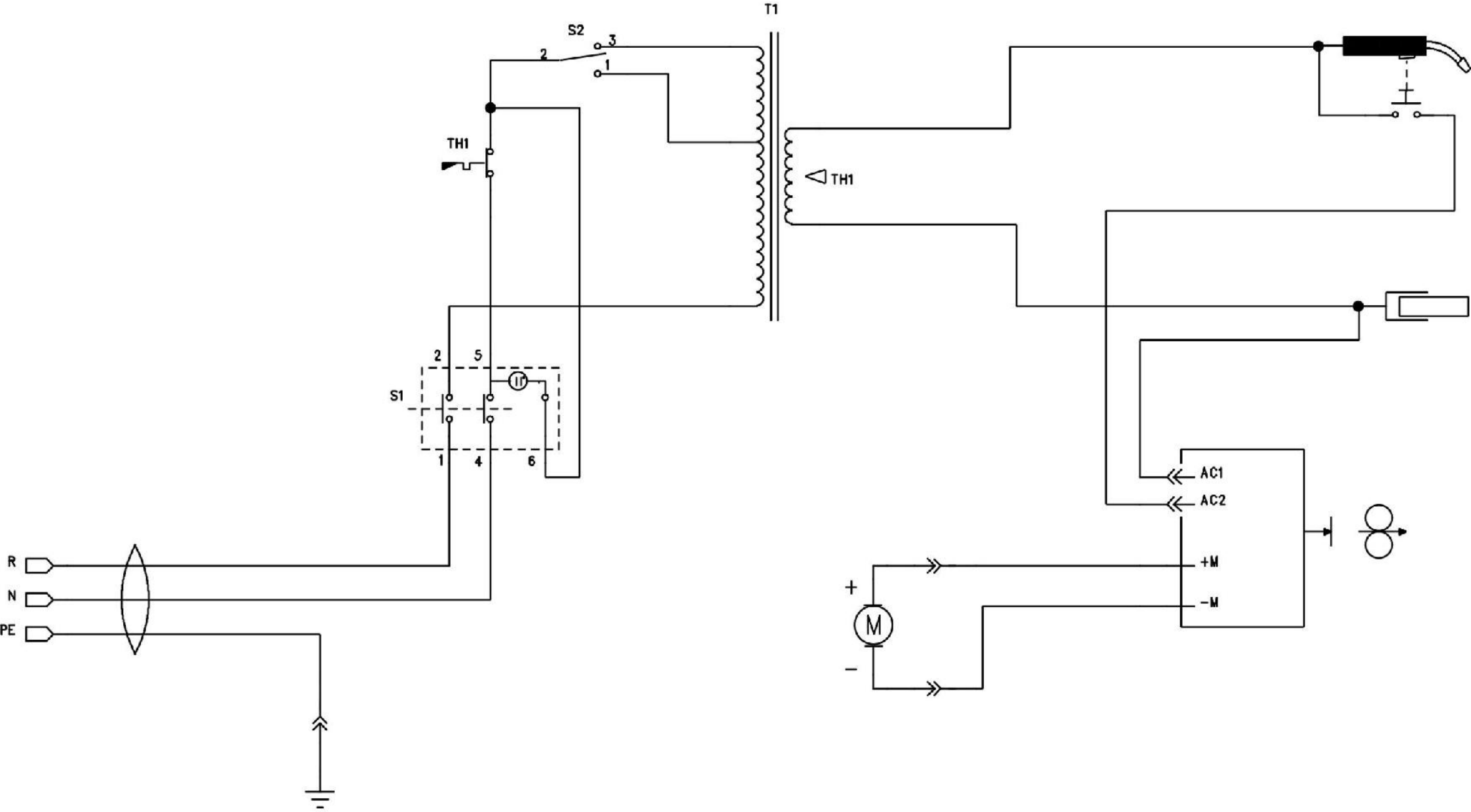
T1
S2
3
2
1
TH1
TH1
2
5
S1
1
4
6
R
N
PE
AC1
AC2
+M
-M
+
M
-