DSS 25 M DSS 50 M
Oberteil M

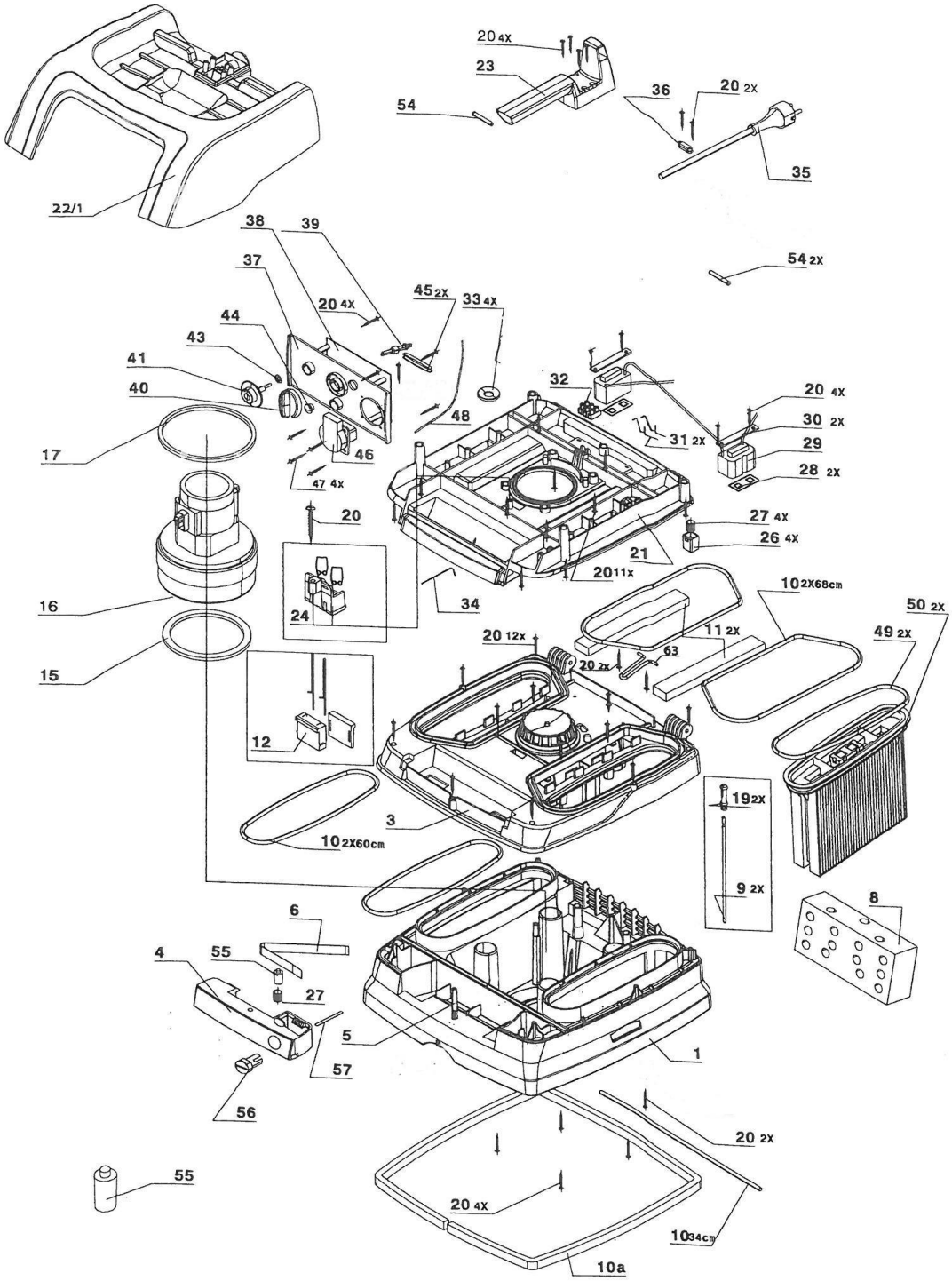

Änderungen vorbehalten!