EIBENSTOCK
Elektrowerkzeuge

Ersatzteilliste

EHR 20.1 R

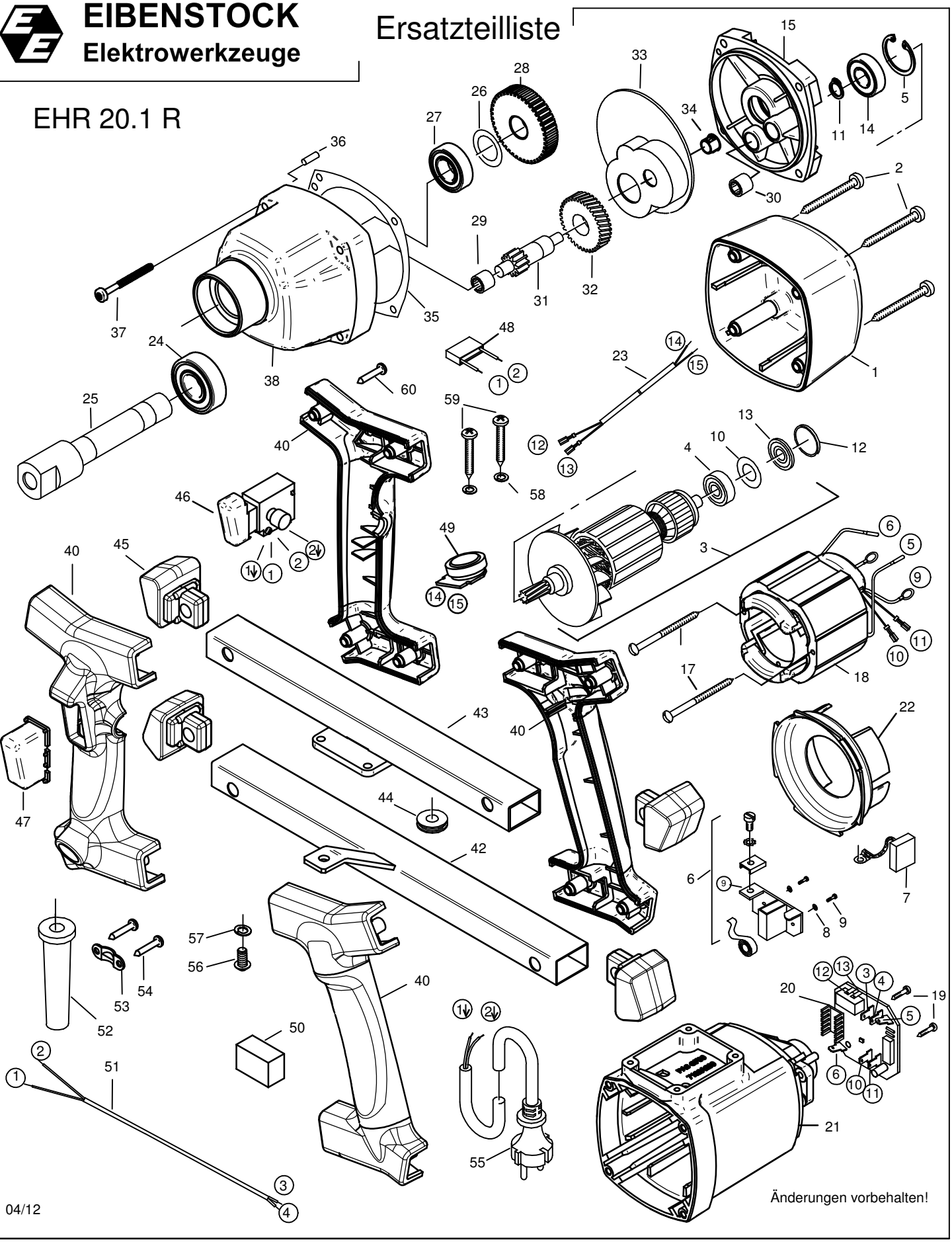

04/12

Änderungen vorbehalten!