Parte	Descrizione	Quantita'
1	CASSA CON STATORE AVVOLTO MEC90S B3	1
2	CUSCINETTO 6205 TIPO ZZ	2
3	VENTOLA MEC 90	1
4	PRESA DA INCASSO 3P 32A	2
5	CONDENSATORE FILM 30mF	1
6	PRESSACAVO M20x1,5	1
7	INTERRUTTORE BIPOLARE LUMINOSO ROSSO	1
8	SCUDO LAVORATO LATO POSTERIORE MEC 90	1
9	TIRANTE M5X215 TE LUNGH.FIL.30MM FOSFATATO	4
10	COPERCHIO COPRIVENTOLA VERNICIATO	1
11	CARTER PROTEZIONE MEC 90S	1
12	SCUDO LAVORATO LATO ANTERIORE MEC 90	1
13	ANELLO SEEGER PER ALBERO UNI 7435-30 (DIN 471)	1
14	ALBERO MEC90S	1
15	CASSA ESTRUSA LAVORATA B3 CON STATORE	1
16	ANELLO DI COMPENSAZIONE LMKAS 52A	1
17	GUARNIZIONE A LABBRO	1
18	SCATOLA COPRIMORSETTIERA MEC90	1
19	GUARNIZIONE PER SCATOLA TIPO 2FD90MA	1
20	GRANO M4x15	4
21	RONDELLA DISTANZIALE CARTER	4
22	DADO CIECO M4	4
23	DADO ESAGONALE M20x1.5 IN POLIAMIDE	1
24	CAVO NERO CON SPINA SHUKO	1
25	FASCHETTA PORTA CONDENSATORE	1

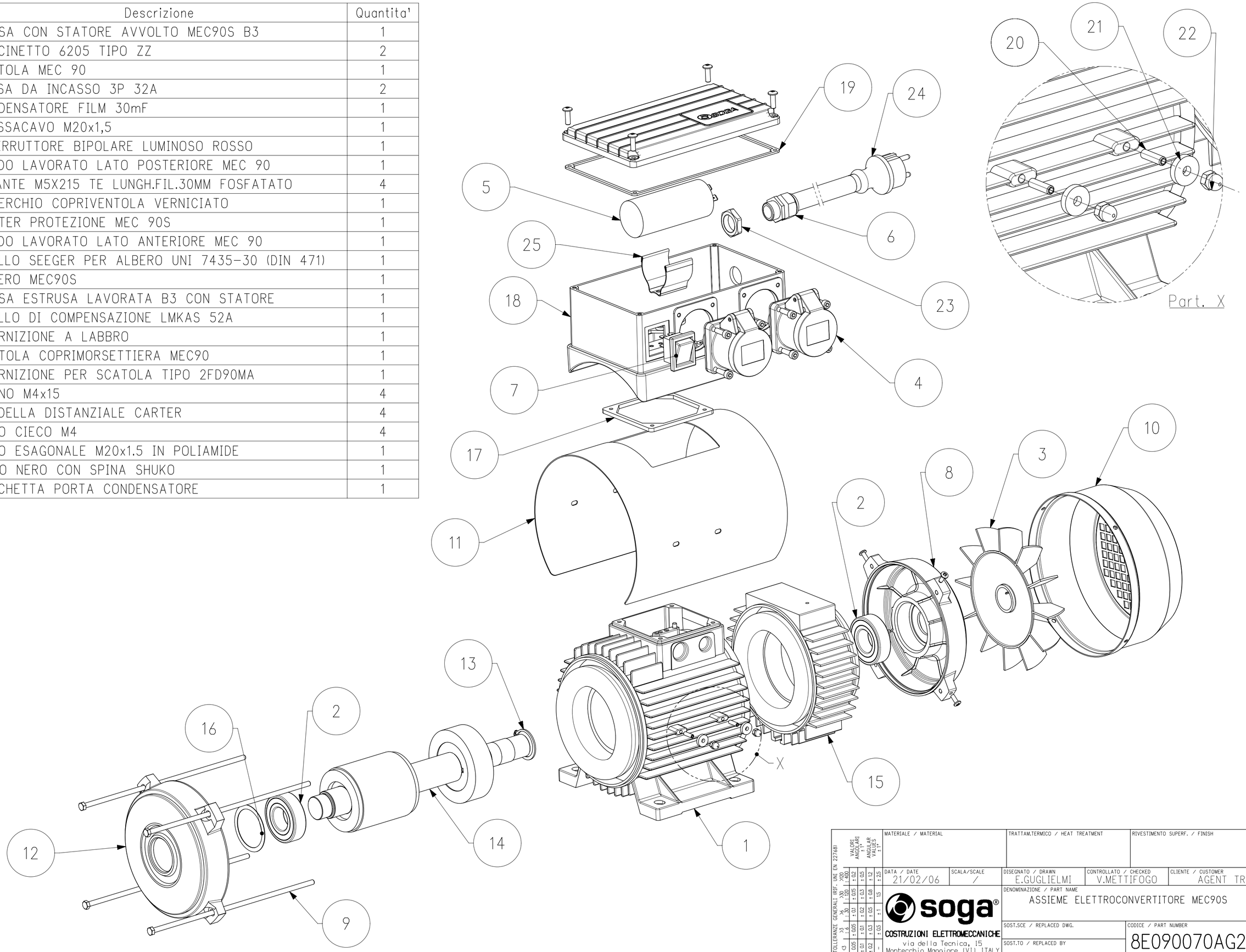

TOLLERANZE GENERALI IRF UNI EN 22768)

	0,5 ÷ 6	6 ÷ 30	30 ÷ 120	120 ÷ 400	VALORI ANGOLARI ± 1°	ANGULAR VALUES ± 1°
	± 0,05	± 0,05	± 0,1	± 0,15	± 0,2	± 0,5
	± 0,1	± 0,1	± 0,2	± 0,3	± 0,3	± 0,5
	± 0,2	± 0,3	± 0,5	± 0,8	± 1,2	± 2,5
	-	± 0,5	± 1	1,5		

MATERIALE / MATERIAL

TRATTAM.TERMICO / HEAT TREATMENT

RIVESTIMENTO SUPERF. / FINISH

MODIFICHE / ALTERATIONS: 00 - Emissione disegno - 21/02/06 - E.GUGLIELMI

DATA / DATE: 21/02/06

SCALA/SCALE: /

DISEGNATO / DRAWN: E.GUGLIELMI

CONTROLLATO / CHECKED: V.METTIFOGO

CLIENTE / CUSTOMER: AGENT TRADE

soga®

COSTRUZIONI ELETTROMECCANICHE
via della Tecnica, 15
Montecchio Maggiore (VI) ITALY

DENOMINAZIONE / PART NAME: ASSIEME ELETTROCONVERTITORE MEC90S

FORM./SIZE: A2

SOST.SCE / REPLACED DWG.

SOST.TO / REPLACED BY

CODICE / PART NUMBER: 8E090070AG278.01

0mm 10 20 30 40 50 60 70 80 90 100

Disegno di proprieta' della Soga S.p.A. che si riserva i diritti sanciti dalla legge.
This drawing belongs to Soga S.p.A. Any reproduction or disclosure is legally pursued in according to Italian law.